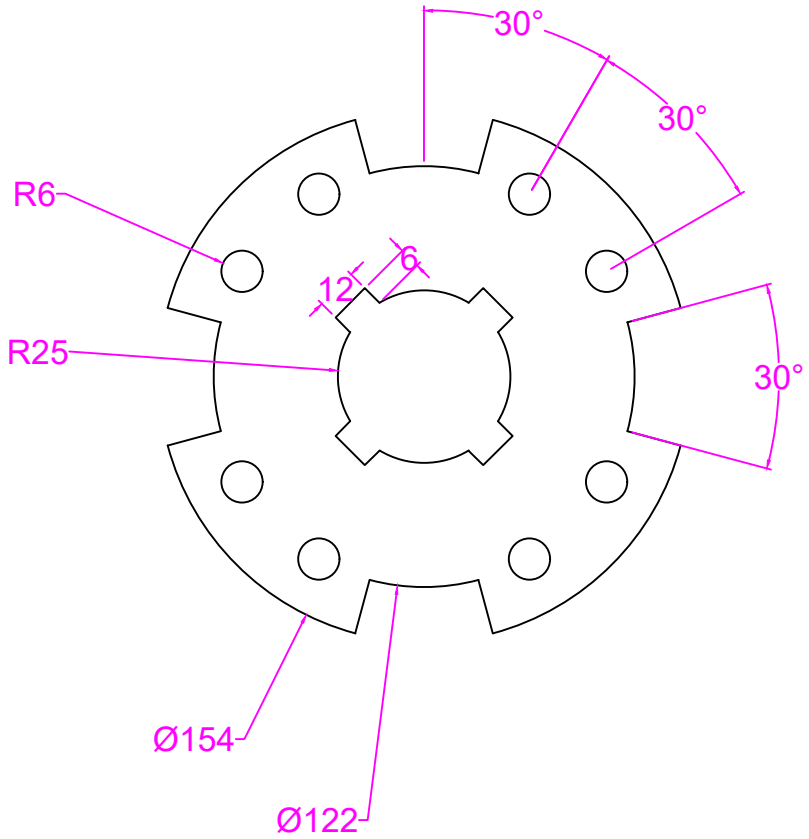
30°
30°
R6
12
6
R25
30°
Ø154
Ø122

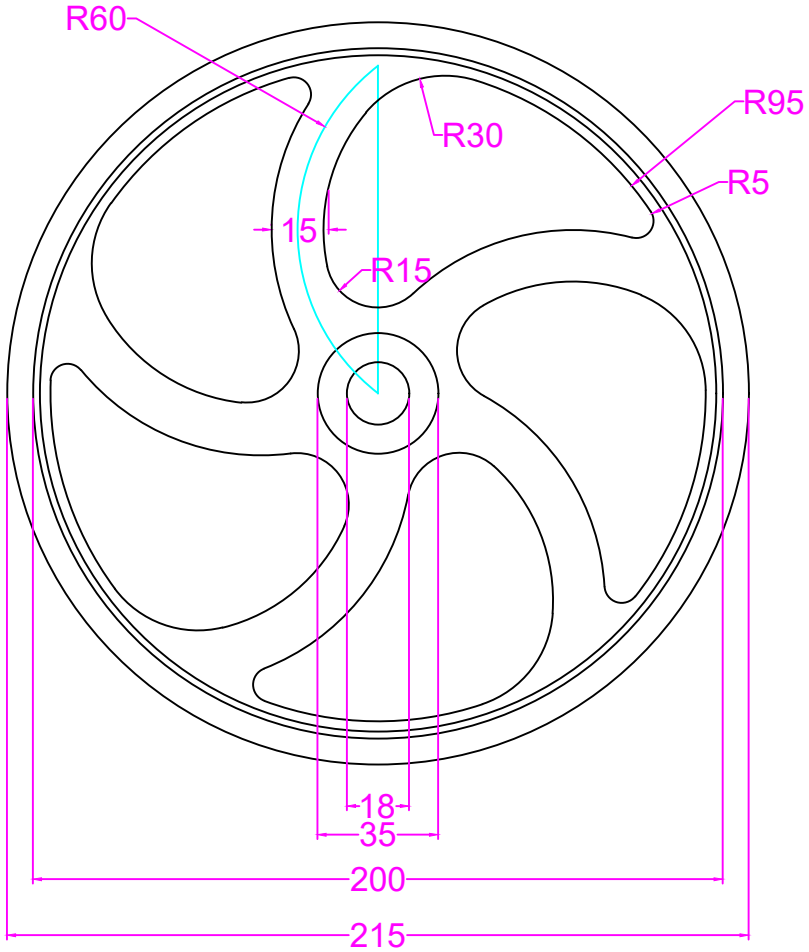
R60
R30
R95
R5
15
R15
18
35
200
215